LED TECH PRO

GM155-30
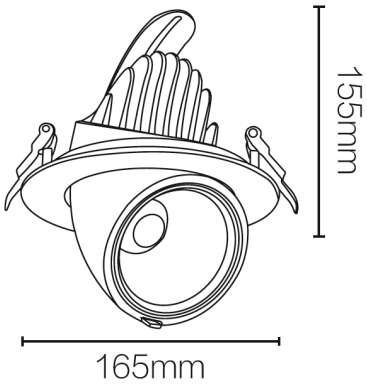
DONNEES TECHNIQUES	
Référence	GM155-30
Puissance	30 watts
Température couleur & Flux Lumineux	3000K = 2’700 lm
	4000K = 3’000 lm
Angle de diffusion	15° / 24° / 38°
Indice de rendu des couleurs	IRC 85
Indice de protection	IP 20
Eblouissement	UGR 19
MacAdam	SDCM 2
Risque à la lumière bleu	RG 0
Orientable	Oui
Variation	Triac
Température de fonctionnement	de -20° à +65°
Tension d’alimentation	AC200 - 240V
Diode	Citizen
Durée de vie	50’000 heures
Garantie	5 ans
SPECIFICATIONS	
Taille du Luminaire	ø165 x 155 mm
Taille de coupe	ø155 mm
OPTIONS	
Variations	0 - 10V
Variations	DALI