LED TECH PRO

GM175-40
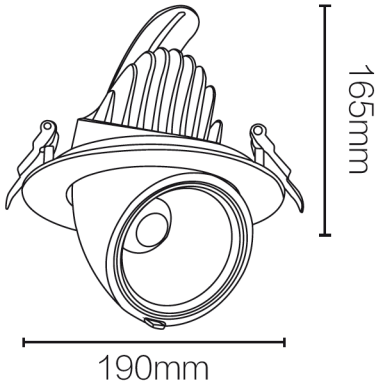
DONNEES TECHNIQUES	
Référence	GM175-40
Puissance	40 watts
Température couleur & Flux Lumineux	3000K = 3'600 lm
	4000K = 4'000 lm
Angle de diffusion	15° / 24° / 38°
Indice de rendu des couleurs	IRC 85
Indice de protection	IP 20
Eblouissement	UGR 19
MacAdam	SDCM 2
Risque à la lumière bleu	RG 0
Orientable	Oui
Variation	Triac
Température de fonctionnement	de -20° à +65°
Tension d'alimentation	AC200 - 240V
Diode	Citizen
Durée de vie	50'000 heures
Garantie	5 ans
SPECIFICATIONS	
Taille du Luminaire	ø190 x 165 mm
Taille de coupe	ø175 mm
OPTIONS	
Variations	0 - 10V
Variations	DALI